Sub plate for packing with A–B on the side = 1/2" G. Weight = 4.4 kg
Grundplatte fuer Verkettungen mit A–B seitlich = G 1/2". Gewicht = 4.4 Kg

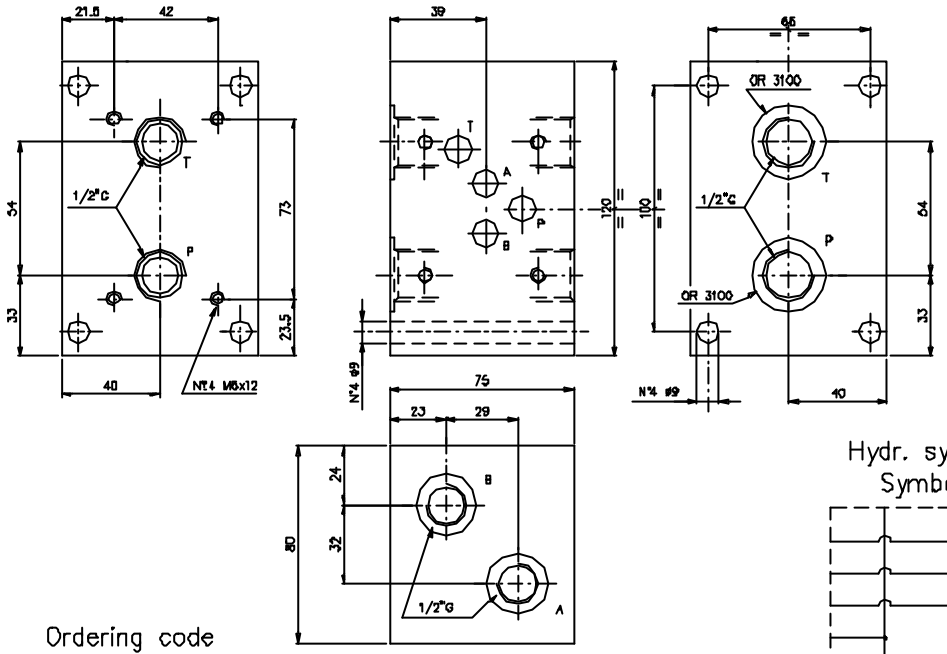

Hydr. symbol
Symbol

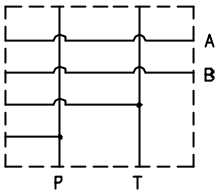

Ordering code
Bestell–Code

EC | 5 | 4 | 12 | L

sub plate for packing = C
Grundplatte fuer Verkettungen

CETOP 5

4 tie rods = 4
4 Zuganker

12 = 1/2"G

L = side ports
seitl. Anschl.

Sub plate for packing with A–B on back 1/2"G or 3/4"G. Weight = 4.4 kg
Grundplatte fuer Verkettungen mit A–B rueckseitige 1/2"G oder 3/4"G. Gewicht = 4.4 Kg

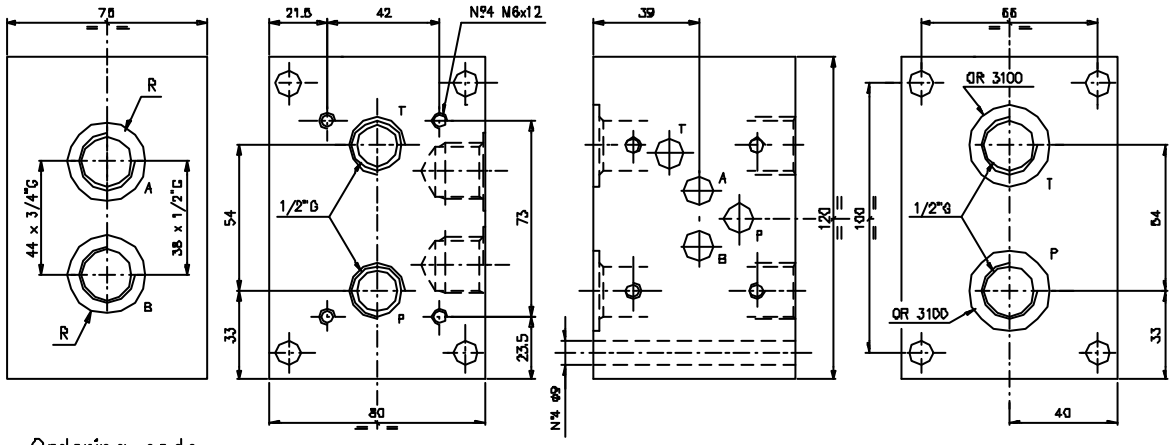

Ordering code
Bestell–Code

EC | 5 | 4 | * | P

sub plate for packing = C
Grundplatte fuer Verkettungen

CETOP 5

4 tie rods = 4
4 Zuganker

P = rear ports
ruecks. Anschl.

12 = R 1/2"G
34 = R 3/4"G
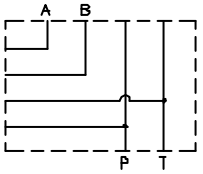
Hydr. symbol / Symbol